Datablad

Varenummer: 140571428
Beskrivelse: KLEE Gaffelstykke G 14x28 M14, venstre

Mål

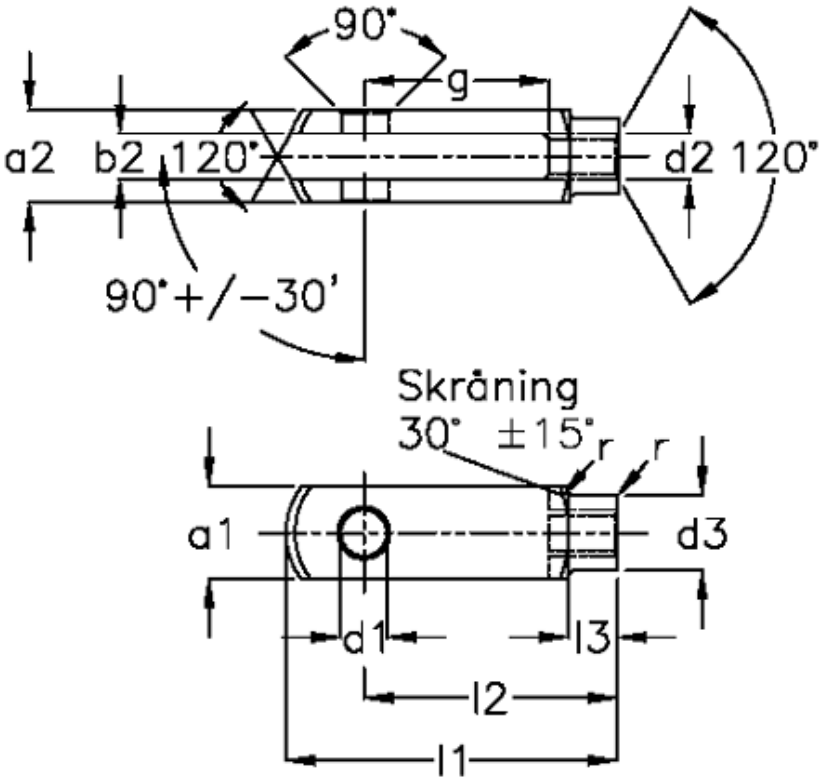

a1 (h11)	= 27	g (+/-0,5)	= 28
a2	= 27 (+0,3 -0,16)	l1 (+/-0,5)	= 72
b1 (B13)	= 14	l2	= 56 (-0,4)
b2	= 14 (+0,7 +0,15)	l3	= 22,5 (+/-0,2)
d1 H9	= 14	r	= 1.0
d2	= M 14 x 2	Størrelse	= G 14 x 28
d3 (+/-0,3)	= 24	Vægt	= 0.178
f (+/-0,2)	= 1.0		

Dokumenter, målskitser og brochurer af enhver slags kan indeholde fejl for hvilke Brd. Klee A/S ikke hæfter.